Насос циркуляц. (отопл.) LPA 20-40 130 UNIPUMP

Циркуляционные резьбовые (муфтовые) насосы · Артикул 65286 · Серия LPA

UNIPUMP
Насосное оборудование

1. Обзор

Циркуляционные насосы серии LPA оснащены электронным блоком управления, который позволяет задавать различные режимы работы насоса (пропорциональное регулирование с самым высоким и самым низким постоянным значением напора, поддержание постоянного давления, работа на одной из трех фиксированных скоростей вращения, ночное снижение мощности). Блок частотного регулирования позволяет автоматически согласовывать мощность насоса с фактическим перепадом давлений, что обеспечивает высокую энергоэффективность насоса. Насос имеет удобную панель управления, может работать в автоматическом режиме (заводская настройка), который адаптирует насос к потребностям конкретной системы отопления и позволяет не производить дополнительные настройки. Насосы серии LPA отличает низкий уровень шума и низкое энергопотребление.

Основные данные

Максимальная мощность, Вт	22
Максимальный напор, м	4
Максимальная производительность, м3/ч	1,8
Максимальная производительность, л/мин	30
Максимальная температура перекачиваемой жидкости, °C	+2...+95
Ответные соединения	Да

2. Гидравлические характеристики

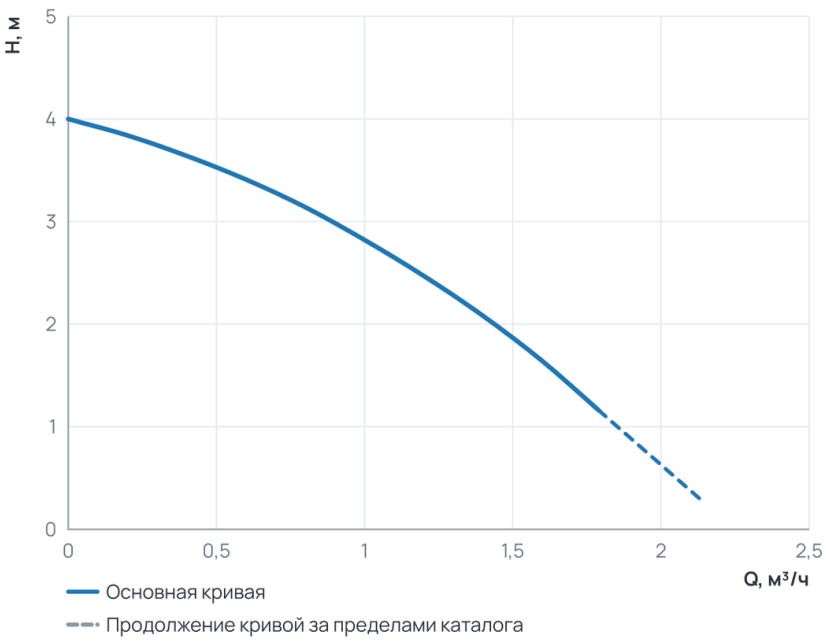

Рабочий диапазон

Подача Q	0 ... 1,8 м³/ч
Напор H	1,2 ... 4 м

Пунктир на диаграмме — продолжение кривой за пределами каталога производителя.

3. Технические данные

Общие сведения

Тип	Насос	Серия	LPA
Группа	20-40	Сдвоенный	Нет
Вид насоса	Центробежный	Назначение	Отопление
Гарантия, мес	24	Уровень шума, дБ	45
Ответные соединения	Да	Страна производства	Китай

Гидравлические данные

Максимальный напор, м	4	Максимальное давление в системе, бар	10
Максимальная производительность, м3/ч	1,8	Максимальная производительность, л/мин	30

Перекачиваемая среда

Температура окружающей среды, °C	+1...+40	Максимальное содержание этиленгликоля, %	50
Максимальная температура перекачиваемой жидкости, °C	+2...+95		

Материалы

Материал корпуса	Чугун	Материал обмотки статора	Медь

Монтаж и присоединение

Вес, кг	2,45	Длина, мм	155
Высота, мм	200	Ширина, мм	185
Присоединение	Муфтовое	Монтажная длина, мм	130
Присоединительный размер	1 × ¾"	Диаметр условного прохода, мм	20
Страна производства (Циркуляционные резьбовые (муфтовые) насосы)	Китай	Макс. мощность котла (кВт) (Циркуляционные резьбовые (муфтовые) насосы)	0

Электродвигатель

Степень защиты	IP44	Номинальный ток, А	0,19
Количество скоростей	8	Параметры электросети	~230В; 50Гц
Максимальная мощность, Вт	22	Максимальная мощность, кВт	0,005...0,022
Частотное регулирование двигателя	Да		

4. Габаритные размеры

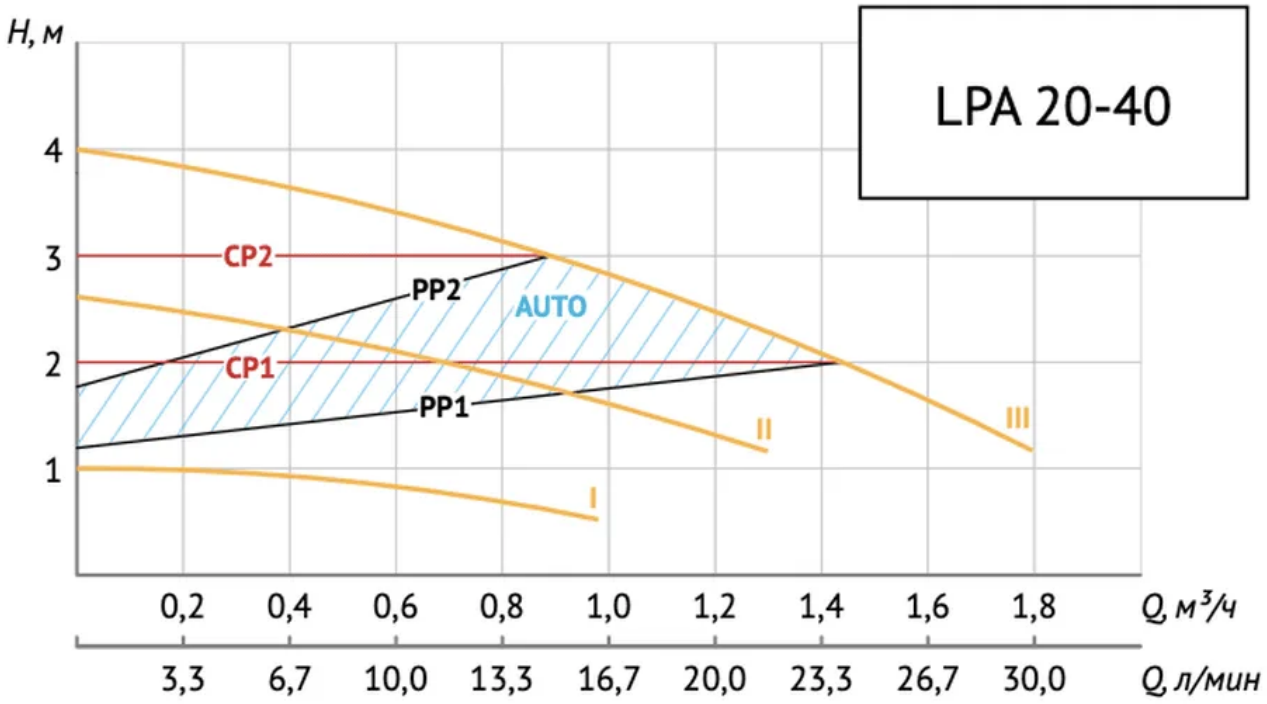

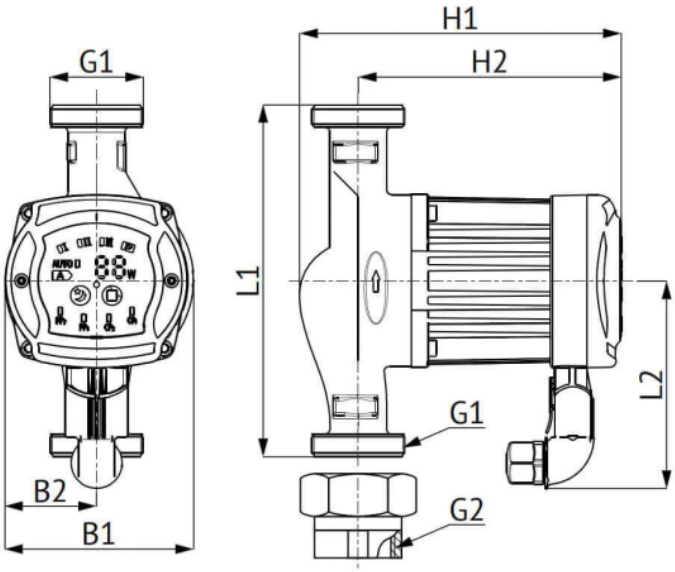

Модель	Габаритные и установочные размеры, мм						Присоед. размеры, дюйм	
	L1	L2	B1	B2	H1	H2	G1	G2
LPA 20-40	130	106	96	46	165	136	1	¾
LPA 25-40	180	106	96	46	165	136	1½	1
LPA 32-40	180	106	96	46	165	136	2	1¼
LPA 20-60	130	106	96	46	165	136	1	¾
LPA 25-60	180	106	96	46	165	136	1½	1
LPA 32-60	180	106	96	46	165	136	2	1¼
LPA 25-80	180	90	129	64,5	236	184	1½	1
LPA 32-80	180	90	129	64,5	236	184	2	1¼

5. Данные для заказа

Наименование	Насос циркуляц. (отопл.) LPA 20-40 130 UNIPUMP
Артикул	65286
Производитель (марка)	UNIPUMP
Серия	LPA
Вид оборудования	Циркуляционные резьбовые (муфтовые) насосы
Вес, кг	2,45
Гарантия, мес	24
Страна производства	Китай
Страна производства (Циркуляционные резьбовые (муфтовые) насосы)	Китай

6. Документация

Инструкции и паспорта

- Инструкция UNIPUMP серии LPA

Разрешительные документы

- Сертификат соответствия
- Декларация о соответствии
- Декларация о соответствии 2

Документы прилагаются к товару — в карточке товара и в архиве документов для тендера.